Руководство по эксплуатации автоматических насосов для увеличения давления жидкости с мотором на постоянных магнитах и частотным преобразователем скорости вращения ротора моделей:
НП-17л/мин-7,5м-70Вт-3/4д, НП-17л/мин-9м-80Вт-3/4д, НП-25л/мин-8,5м-110Вт-3/4д.

Благодарим Вас за покупку изделия нашей марки!

Внимательно прочитайте данное руководство! Мы гарантируем Вам высокое качество и долгий срок службы нашего изделия, при условии соблюдения требований данного руководства. Приобретенное Вами изделие может иметь несущественные отличия от параметров, указанных в данном руководстве по эксплуатации, не ухудшающие его эксплуатационные характеристики.

Внешний вид насосов:

Модель НП-17л/мин-7,5м-70Вт-3/4д	**Модель НП-17л/мин-9м-80Вт-3/4д**	**Модель НП-25л/мин-8,5м-110Вт-3/4д**

Содержание.

1. Введение.	Стр. 2
2. Предназначение.	Стр. 2-3
3. Комплектация. 3.1. Примерные изображения комплектующих.	Стр. 3
3.2. Расшифровка обозначений.	Стр. 4
4. Технические характеристики.	Стр. 4
5. Графики гидравлической производительности.	Стр. 5
6. Обобщенная схема устройства насосов.	Стр. 6
7. Пример установки насосов.	Стр. 6
7.1. Установочные размеры.	Стр. 7
8. Установка насоса.	Стр. 7-9
9. Ввод в эксплуатацию и техническое обслуживание.	Стр. 9-11
10. Меры предосторожности.	Стр. 11-12
11. Хранение.	Стр. 12
12. Возможные неисправности и способы их устранения.	Стр. 12-13
13. Гарантийные обязательства.	Стр. 13-14
14. Рекламный проспект.	Стр. 15
15. Гарантийный талон.	Стр. 16

1. Введение.

Уважаемый покупатель, VODOTOK – это новейшие разработки, высокое качество, надёжность и внимательное отношение к нашим покупателям. Надеемся, что Вам понравится наша техника, и в дальнейшем Вы будете выбирать изделия нашей компании! Мы уделяем особое внимание безопасности реализуемой продукции. Заботясь о покупателях, мы стремимся сочетать высокое качество и абсолютную безопасность используемых при производстве материалов. Пожалуйста, обратите Ваше внимание на то, что эффективная и безопасная работа, а также надлежащее техническое обслуживание изделия возможно только после внимательного изучения Вами данного «Руководства по эксплуатации». При покупке изделия рекомендуем Вам проверить комплектность поставки и отсутствие возможных повреждений, возникших при транспортировке или хранении на складе продавца. Указанные в данном руководстве принадлежности не в обязательном порядке могут входить в комплект поставки. Проверьте также наличие и заполнение гарантийного талона, дающего право на бесплатное устранение заводских дефектов в гарантийный период. **На гарантийном талоне обязательно должны присутствовать: дата продажи, индивидуальный номер изделия (при его наличии), печать (при её наличии) и разборчивая подпись продавца.**

2. Предназначение.

Данные насосы предназначены для повышения давления и увеличения подачи холодной и горячей воды, а также других жидкостей с аналогичными физическими и химическими свойствами. Они обеспечивают устойчивую работу: газовых котлов и колонок, электрических котлов и водонагревателей, стиральных машин, душевых кабин, смесителей и т. д.

Основные преимущества:

1. Встроенный инвертор, осуществляющий частотное регулирование оборотов мотора для поддержания постоянного давления жидкости на выходе, вне зависимости от объема потребления.
2. Медная обмотка статора имеет повышенные индукционные характеристики.
3. Все части, контактирующие с жидкостью, имеют антикоррозионное покрытие или изготовлены из не поддающихся коррозии материалов.
4. Три уровня мощности на выбор (минимальный/средний/максимальный).
5. Встроенные защиты от: «сухого хода», перегрузки и блокировки ротора.
6. Насосная камера изготовлена из высококачественной нержавеющей стали марки AISI 304.
7. Насосы оснащены датчиком протока жидкости, который защищает от повреждений, вызванных работой без воды (защита от «сухого хода»), а также автоматически отключает насос в случае отсутствия водопотребления.
8. Диапазон рабочего напряжения, при котором насос сохраняет стабильную работу: 100-240.
9. Вал изготовлен из композитного материала, состоящего из циркониевой керамики и графита, который отличается высокой износо- и коррозионной

стойкостью, а также низким коэффициентом трения, обеспечивая долговечность, низкий уровень шума и высокую энергоэффективность.

10. Сетевой адаптер, входящий в комплект поставки, преобразует переменное напряжение электросети в постоянное напряжение 24В, для обеспечения безопасности.

Внимание! Запрещается подключать к насосу нештатный частотный преобразователь! Поломки, возникшие в случае нарушения данного требования, будут являться негарантийными.

3. Комплектация:

Насос в сборе - 1 шт.; **Сетевой адаптер** – 1 шт.; **Присоединительный штуцер с гайкой** – 2 шт.; **Уплотнительное кольцо -** 2 шт.; **Комплект дюбельного крепежа** – 1 комплект; **Гаечный ключ** – 1 шт.; **Кронштейн** – 1 шт.; **Комплект винтов с гайками для крепления кронштейна** – 1 комплект; **Самоклеящийся фиксатор** – 1 шт.; **Гофрированная труба** – 1 шт.; **Руководство по эксплуатации -** 1 шт.; **Упаковка** — 1 шт.

***Производитель оставляет за собой право изменять вышеуказанную комплектацию.**

3.1. Примерные изображения комплектующих.

Изображение	Наименование
	Сетевой адаптер.
	Присоединительный штуцер с гайкой.
	Уплотнительное кольцо.
	Комплект дюбельного крепежа.
	Гаечный ключ.
	Кронштейн.
	Комплект винтов с гайками для крепления кронштейна.
	Самоклеящийся фиксатор.
	Гофрированная труба.

3.2. Расшифровка обозначений.

НП-17л/мин-9м-80Вт-3/4д

- 3/4д — Диаметр резьб вход./выход. отверстий
- 80Вт — Макс. потребляемая мощность
- 9м — Номин. высота подъема
- 17л/мин — Номин. производительность
- НП — Насос для повышения давления жидкости

4. Технические характеристики.

Внимание! Все параметры указаны производителем примерно, только для ознакомления, получены при испытаниях образцов в определенных условиях. Параметры приобретенного Вами насоса могут отличаться от указанных, что не является признаком неисправности насоса.

Модель/ Параметры	НП-17л/мин-7,5м-70Вт-3/4д	НП-17л/мин-9м-80Вт-3/4д	НП-25л/мин-8,5м-110Вт-3/4д
Уровни потребляемой мощности, Вт	36/50/ 70	43/57/ 80	62/87/ 110
Три уровня мощности		+	
Рабочий диапазон оборотов ротора насоса, об/мин	500-6500	500-6900	500-8100
Параметры сети питания		220В/ 50Гц	
Производительность в зависимости от уровня мощности, л/мин	26/30/ 33	28/31/ 34	33/37/ 39
Высота подъема в зависимости от уровня мощности, м	11/14/ 17	12/15/ 18	17/21/ 24
Уровни рабочего тока, А	≈1,46/ 2,02/ 2,73	≈1,78/ 2,38/ 3,29	≈2,56/ 3,6/ 4,44
Макс. давление жидкости на корпус насоса, бар		6	
Макс. температура перекачиваемой жидкости, °С		+90	
Диапазон номинальных температур перекачиваемой жидкости, °С		От 0 до +65	
Макс. процентное соотношение взвешенных нерастворимых частиц в перекачиваемой жидкости, %		0,1	
Макс. линейный размер нерастворимых частиц в перекачиваемой жидкости, мм		0,2	
Диапазон РН перекачиваемой жидкости		6,5-8,5	
Диаметр резьб входного/выходного отверстий, дюйм		3/4	
Диаметр присоединительного штуцера, дюйм		1/2	
Длина сетевого кабеля, м		1	
Класс защиты		IP X4	
Класс изоляции		F	
Уровень шума, дБ		45	

Потребляемая мощность, указана при эксплуатации насоса в оптимальных параметрах и является приблизительной, может изменяться при эксплуатации насоса в иных параметрах! Внимание! Производитель имеет право изменять вышеуказанные технические характеристики в целях улучшения эксплуатационных характеристик изделия. Технические данные, указанные в таблице, являются ориентировочными, получены при тестировании изделий в лабораторных условиях и могут отличаться от действительных на ±5%.

5. Графики гидравлической производительности.

Внимание! Расчетным оптимальным параметрам работы насоса соответствует центральная область графика гидравлической производительности. Эксплуатация изделия в режимах соответствующим краям графика может привести к перегреву мотора и негарантийной поломке изделия. Допустимые отклонения от заявленных значений гидравлической кривой: ±5%.

5.1. Модель НП-17л/мин-7,5м-70Вт-3/4д.

5.2. Модель НП-17л/мин-9м-80Вт-3/4д.

5.3. Модель НП-25л/мин-8,5м-110Вт-3/4д.

6. Обобщенная схема устройства насосов.

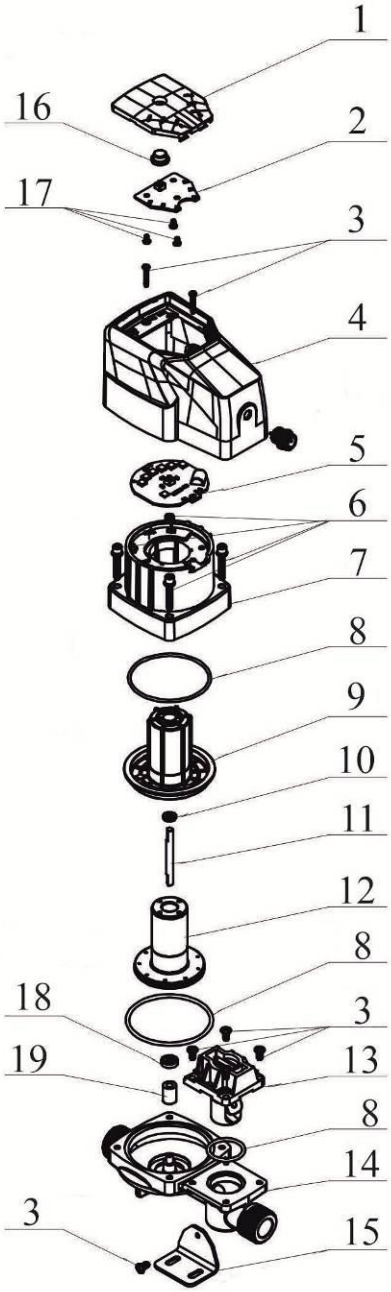

№	Наименование
1.	Верхняя крышка.
2.	Панель управления.
3.	Винт (-ы).
4.	Корпус насоса.
5.	Контроллер инвертора.
6.	Болты.
7.	Статор в сборе.
8.	О-образное уплотнительное кольцо.
9.	Гильза ротора.
10.	Стопорное кольцо.
11.	Вал.
12.	Ротор в сборе с крыльчаткой.
13.	Датчик протока жидкости.
14.	Насосная камера.
15.	Опора.
16.	Кнопка.
17.	Винты.
18.	Подшипник.
19.	Втулка вала.

***Производитель оставляет за собой право вносить изменения в вышеуказанную конструкцию насосов в целях ее совершенствования.**

7. Пример установки насосов.

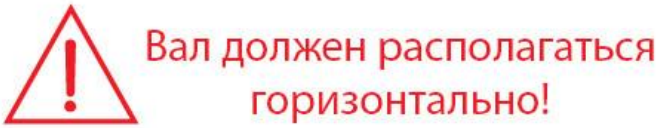

***действительный внешний вид насоса может отличаться от представленного.**

7.1. Установочные размеры.

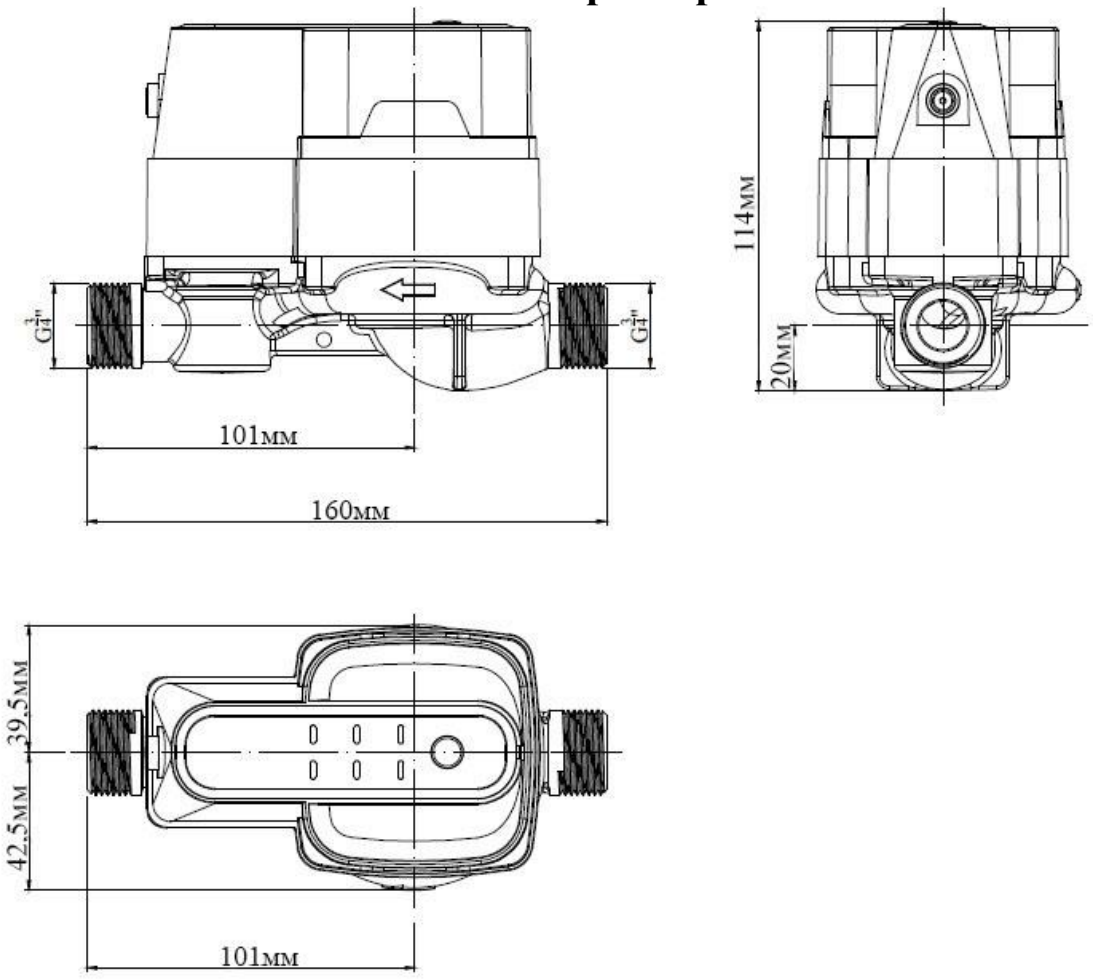

8. Установка насоса.

Установку и подключение насоса должен производить квалифицированный специалист. Прежде чем подключить насос к электросети, убедитесь, что напряжение и частота для данной модели, указанные в таблице с характеристиками, соответствуют параметрам подключаемой электросети (220В/50Гц). Источник питания, к которому подключается насос, должен иметь заземление и УЗО! Помните, что мороз может повредить насос и трубопроводы!

1. Перед установкой насоса проверьте состояние его кабеля электропитания и частей корпуса на отсутствие механических повреждений! **Внимание!** Установка насоса должна производиться после выполнения сварочных и паяльных работ, а также после тщательной очистки всех трубопроводов от инородных предметов. Наличие в перекачиваемой насосом жидкости нерастворимых примесей может вызвать перебои в функционировании насоса и его негарантийную поломку. **Необходимо установить фильтр грубой очистки на входном отверстии насоса!**

2. Выберите место для установки насоса таким образом, чтобы было удобно осуществлять его техническое обслуживание и эксплуатацию.

3. В комплект поставки входит самоклеящийся фиксатор, на который можно установить насос. Прикрепите к самоклеящемуся фиксатору кронштейн и

зафиксируйте его винтами и гайками (входят в комплект поставки, смотрите рисунок ниже).

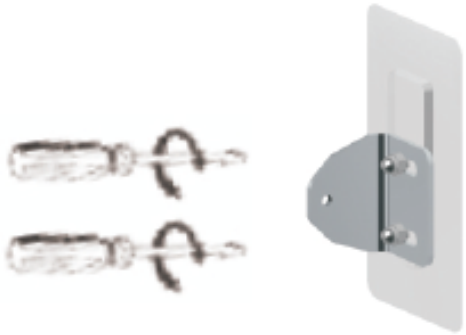

4. Закрепите насос на кронштейне, как показано на рисунке ниже.

Внимание! При невозможности использования самоклеящегося фиксатора произведите монтаж кронштейна с помощью дюбелей (входят в комплект поставки). Расстояние между отверстиями должно быть 24 мм.

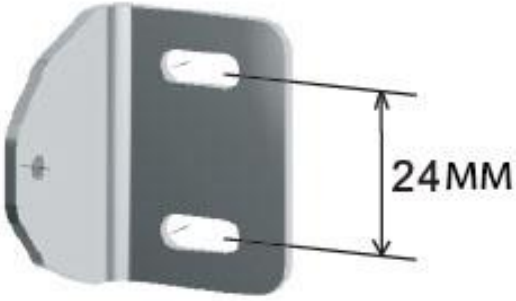

5. Сначала вставьте штуцеры в гайки, затем установите в гайки уплотнительные кольца, после чего плотно накрутите гайки на резьбы входного и выходного отверстий насоса. После этого подсоедините к штуцерам входной и выходной трубопроводы, герметично соединив их со штуцерами.

6. После установки трубопроводов закрепите самоклеящийся фиксатор на вертикальной поверхности, предварительно удалив с него защитную пленку. После крепления фиксатора аккуратно отрегулируйте положение трубопроводов.

7. **Насос необходимо устанавливать так, чтобы вал мотора располагался горизонтально. Внимание! Категорически запрещается устанавливать насос мотором вниз, так как вода может попасть в статор насоса, вследствие чего мотор выйдет из строя.** Попадание воды в статор насоса приведет к негарантийной поломке насоса. **Внимание!** Стрелки на корпусе насоса указывают направление протекания перекачиваемой им жидкости.

8. Диаметры входного и выходного трубопроводов должны быть больше или равными диаметрам отверстий на входном и выходном штуцерах насоса, чтобы избежать гидравлических потерь, уменьшающих производительность насоса.
9. Насос должен быть установлен в защищенном от мороза месте.
10. Насос должен эксплуатироваться в хорошо вентилируемом сухом помещении, защищенном от атмосферных осадков, с температурой воздуха от +5 до +40°С.
11. Насос необходимо устанавливать так, чтобы никакие предметы не перекрывали доступ воздуха к нему.
12. Все соединения трубопроводов должны быть герметичны и иметь минимальное количество соединений коленчатого типа! Производительность насоса понижается с увеличением количества «колен» в системе трубопроводов (смотрите рисунок ниже).

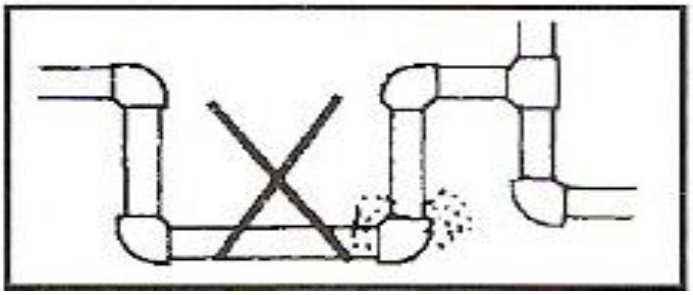

Внимание! Не допускайте соприкосновения кабеля питания насоса с трубопроводом и корпусом мотора.
13. Убедитесь, что во время подключения насоса к трубопроводу корпус насоса не нагружается их весом!

9. Ввод в эксплуатацию и техническое обслуживание.

Не прикасайтесь к корпусу работающего насоса, это может привести к ожогу или удару электрическим током. Любое техническое обслуживание насоса или трубопроводов разрешено проводить только после отключения насоса от электропитания! Не включайте насос, прежде чем система не заполнена водой! Не прикасайтесь к насосу, если не прошло более 5 минут после его выключения.

1. **Перед первым запуском** насоса необходимо убедиться в наличии воды в системе и насосной камере насоса. **Внимание! Не включайте насос прежде, чем насосная камера не заполнена водой! Допускается пробное включение насоса без воды в системе длительностью не более 10 секунд. Запрещено включать насос более чем на 10 секунд без воды в системе!**
2. Используя сетевой адаптер, входящий в комплект поставки, подключите насос к источнику электропитания. Выберите необходимый режим работы насоса в соответствии с разделом 9.1.
3. Во избежание «размораживания» корпусных деталей насоса в осенне-зимний период, если насос установлен в неотапливаемом помещении или долго не будет эксплуатироваться, полностью слейте воду из насосной камеры

и трубопроводов. Перед следующим запуском насоса, убедитесь в наличии воды в насосной камере. После этого насос можно использовать. **Внимание! Если температура окружающей среды опускается ниже +4°С, необходимо принять соответствующие меры для защиты насоса и трубопроводов от замерзания воды в них.**

4. Регулярно, не реже 2-х раз в год, очищайте фильтр грубой очистки, установленный на входном отверстии насоса.

5. После примерно 1000 часов работы необходимо проверить состояние быстро изнашиваемых частей насоса, таких как: крыльчатка, прокладки и т. д. В случае необходимости замените изношенные части в специализированном сервисе.

6. Избегайте попадания осадков на насос. Это приведет к его поломке.

7. **ЗАПРЕЩАЕТСЯ:**

1) эксплуатировать насос при возникновении во время его работы хотя бы одной из следующих неисправностей: повреждение кабеля электропитания; появление запаха и/или дыма, характерного для горящей изоляции; высокий уровень шума при работе; появление трещин в корпусных деталях;

2) эксплуатировать изделие внутри резервуаров и в помещениях с взрывоопасными и легковоспламеняющимися веществами;

3) подключать насос с неисправным мотором к электросети;

4) производить ремонт насоса самостоятельно в гарантийный период.

9.1. Панель управления.

Краткое нажатие кнопки «⚙», расположенной на панели управления, позволяет переключать уровни мощности насоса (минимальный/средний/максимальный); нажатие и удержание данной кнопки в течение 3-х секунд позволяет переключать режимы работы насоса (ручной/автоматический/ экономичный).

Ручной режим работы: насос работает непрерывно независимо от открытия или закрытия крана, и отключается только при отключении электропитания. Если насос работает в данном режиме, он автоматически переключается в автоматический режим через 30 минут работы.

Автоматический режим работы: насос включается при открытии крана и наличии минимального протока 1,2 л/мин. При закрытии крана насос отключается.

Экономичный режим работы: насос включается при открытии крана и наличии перекачиваемой жидкости (заполнении насосной камеры), независимо от минимального протока. При закрытии крана насос переходит в режим ожидания. Рекомендуется использовать данный режим, так как в нём насос существенно экономит электроэнергию.

10. Меры предосторожности.

1. Для правильной и безопасной эксплуатации насоса внимательно прочтите данное руководство по эксплуатации и строго придерживайтесь его требований.
2. Эксплуатировать насос разрешается только в соответствии с назначением, указанным в руководстве по эксплуатации.
3. Во избежание поломки запрещается эксплуатировать насос без жидкости.
4. Не допускайте попадания воды на насос, а также полного или частичного погружения насоса в воду!
5. Во избежание поражения электрическим током и поломки, при установке насоса на открытом воздухе обеспечьте насос надежной защитой от прямых солнечных лучей и атмосферных осадков. Не допускайте «размораживания» насоса!
6. Запрещено закрывать насос предметами, препятствующими его охлаждению.
7. Не включайте насос более чем на 10 секунд, если насосная камера не заполнена жидкостью.
8. **Во избежание ожога и удара током не прикасайтесь к насосу во время его работы, а также в течение первых 5-ти минут после выключения.**
9. Все работы с насосом необходимо производить при выключенном электропитании. Перед техническим обслуживанием и ремонтом насоса обязательно отключите его от источника питания. **Запрещается обслуживание и ремонт насоса, включенного в сеть электропитания!**
10. Сеть питания насоса необходимо должным образом заземлить и оборудовать УЗО, в целях безопасности.
11. Питание насоса должно осуществляться от сети переменного тока напряжением 220В, 50 Гц.
12. Не допускайте натягивания, перекручивания и попадания под различные грузы шнура питания, а также соприкосновения его с горячими, острыми и масляными поверхностями.
13. Не допускайте попадания влаги на сетевой адаптер (штепсель). Сетевой адаптер (штепсель) необходимо подключать к розетке, расположенной в защищенном от влаги помещении.
14. При транспортировке и длительном хранении насос должен быть защищен от механического воздействия, а также от воздействия влаги, мороза и т. д.
15. Не передвигайте и не переносите изделие, держа его за сетевой кабель.
16. Отключайте насос от электросети, если он не используется на протяжении длительного времени.

17. Во избежание возгорания запрещается заворачивать насос в какую-либо ткань для защиты его от мороза в холодную погоду.
18. Запрещено использовать насос в помещении с легковоспламеняющимися материалами и взрывоопасными газами.
19. Техническое обслуживание насоса должен производить только квалифицированный специалист.
20. Производитель оставляет за собой право без дополнительного уведомления вносить изменения в конструкцию изделия, кардинально не ухудшающие его безопасность, работоспособность и функциональность.
21. Запрещается подключать насос к электросети при неисправном моторе.
22. **Категорически запрещено применять насос для перекачивания огнеопасных жидкостей, например, дизельного топлива и бензина!**
23. Запрещена эксплуатация насоса при возникновении во время его работы хотя бы одной из следующих неисправностей: повреждение сетевого адаптера (штепселя) и/или питающего кабеля; появление дыма и/или запаха гари; поломка или появление трещин в корпусных деталях.
24. **Производитель не несет ответственность за несчастный случай или повреждение насоса, вызванные его неправильной эксплуатацией или несоблюдением описанных в данном руководстве требований.**

11. Хранение.

Храните насос в хорошо проветриваемом, сухом, защищенном от влаги, прямых солнечных лучей, высоких и низких температур помещении при температуре от 0°С до +40°С. Избегайте попадания воды на внешние детали насоса.

12. Возможные неисправности и способы их устранения.

⚠ **Все работы с насосом производите после его отключения от сети электропитания!**		
Возможная неисправность	**Причина**	**Устранение неисправности**
Насос не работает.	Плохое соединение с сетью электропитания.	Почините контакты.
	Плохой контакт в клеммной панели насоса.	Проверьте контакты и затяните клеммы.
	Обмотка статора повреждена.	Замените обмотку статора (обратитесь в гарантийную мастерскую).
	Блокировка крыльчатки.	Очистите крыльчатку.
Недостаточная производительность.	В трубопроводе и/или насосной камере есть инородные предметы.	Проверьте и очистите трубопровод и/или насосную камеру.
	Повреждена крыльчатка.	Замените крыльчатку (обратитесь в гарантийную

		мастерскую).
	Трубопровод слишком длинный или имеет много соединений коленчатого типа.	Используйте трубопровод с меньшей длиной или уменьшите количество соединений коленчатого типа.
Насос вибрирует или издает нехарактерный шум.	В трубопроводе и/или насосной камере есть инородные предметы.	Проверьте и очистите трубопровод и/или насосную камеру.
	Воздух в системе/насосе.	Стравите воздух из системы/насоса.
	Повреждение внутренних компонентов.	Обратитесь в гарантийную мастерскую.

Устранение неисправностей, связанных с разборкой насоса, необходимо производить только в гарантийной мастерской в течение гарантийного периода!

13. Гарантийные обязательства.

- **Гарантийный срок хранения – 12 месяцев.**

Гарантийный срок эксплуатации – 12 месяцев с даты продажи, но при отсутствии на паспорте штампа с указанием даты продажи, гарантийный срок исчисляется с даты изготовления (окончательный срок гарантии устанавливается непосредственно продавцом, но не может превышать 12 месяцев).

- **Претензии не принимаются во всех случаях, указанных в гарантийном талоне, при отсутствии даты продажи и штампа магазина (росписи продавца) в данном руководстве по эксплуатации, отсутствии гарантийного талона. Гарантийные обязательства не распространяются на неисправности изделия, возникшие в результате: 1) несоблюдения пользователем предписаний данного руководства по эксплуатации, механического повреждения, вызванного внешним ударным или любым иным воздействием, использования изделия не по назначению; 2) стихийного бедствия, действия непреодолимой силы (пожар, несчастный случай, наводнение, удар молнии и др.), неблагоприятных атмосферных и иных внешних воздействий на изделие, например, таких как: перегрев, размораживание, агрессивные среды и т.д.; 3) использования некачественных расходных материалов и запчастей, наличия внутри изделия посторонних предметов; 4) вскрытия мотора или ремонта вне уполномоченного сервисного центра, к безусловным признакам которых относятся: сорванные гарантийные пломбы, заломы на шлицевых частях крепежных винтов, частей корпуса и т.п., модификация изделия; 5) на принадлежности, запчасти, вышедшие из строя вследствие нормального износа, и расходные материалы, такие как: уплотнительные прокладки, крыльчатка и т. д. Гарантийный ремонт не**

производится, если деталь, которая подлежит замене, является быстроизнашивающейся! 6) ненадлежащего обращения при эксплуатации, хранении и обслуживании (наличие ржавчины и минеральных отложений, засоры, забивание внутренних и внешних полостей изделия песком и т. д.). Изготовитель обязуется в течение гарантийного срока эксплуатации безвозмездно исправлять дефекты продукции или заменять ее, если дефекты не возникли вследствие нарушения покупателем правил пользования продукцией или правил ее хранения. Гарантийный ремонт (безвозмездное устранение недостатков/поломки) изделия производится по предъявлении гарантийного талона, а послегарантийный – платно, в специализированных ремонтных мастерских. Изготовитель не принимает претензии на некомплектность и механические повреждения изделия после его продажи.

Продавец:

Дата продажи_____

Срок действия гарантии_____

Предприятие торговли (продавец)_____

Место для печати (росписи)_____

Покупатель:_____

С условиями и сроком гарантии, предложенными продавцом и указанными в гарантийном талоне, согласен. Изделие проверено и является исправным на момент покупки, изделие получено в полном комплекте, претензий к внешнему виду не имею.

(Место для росписи покупателя)_____

Изготовлено в КНР.

Производитель: Шанхай Эйдж Индастиал Ко., ЛТД.

Дата производства: **Date of production:**

Наша компания также рада предложить Вам широкий ассортимент других насосов, насосных мини-станций и т. д. (более 3000 моделей брендов VODOTOK® и LEO®):

Дренажные центробежные погружные насосы серий: QDX, QSX

Погружные насосы с режущей системой серии НСП

Насосы для повышения давления воды серий: X, WRS, WPB

Циркуляционные насосы серий: XRS, WRS

Плунжерные насосы серии YY

Канализационные и сантехнические насосы серий: НК, НС

Бензиновые водяные насосы серий: БП, БН, БНВП, БНК, БНР

Насосы для перекачивания дизельного топлива и керосина серий: НДТ, OD, ACAD, ACFD, DCAD, DCTP, DCFD, RH

Самовсасывающие инверторные насосные мини-станции постоянного давления серии НСИ

Автоматизированные самовсасывающие насосы серии АСН

Погружные дренажные/ шламовые насосы серий: KBZ-V/KBS-V

Центробежные насосы серии XST-V

Многоступенчатые горизонтальные центробежные самовсасывающие насосы серии EMH(m)-V

Погружные канализационные насосы серий: WQ(D)-V, CSWQ-V, WQCS-V

Вертикальные многоступенчатые центробежные насосы серий: LVR-V, EVP(m)-V

Вертикальные линейные циркуляционные насосы серии LPP-V

Центробежные погружные насосы серий: НЦПЭ, БЦПЭ, НПЦВ, ПЦПЭ

Погружные шнековые (винтовые) насосы серии QGD

..и многое другое!