Руководство по эксплуатации канализационных насосов с мотором на постоянных магнитах, частотным преобразователем скорости вращения ротора и режущей системой моделей: НК-ПМЧР-600Вт(4м³/ч/8м)-РС, НК-ПМЧР-750Вт(4м³/ч/9м)-РС.

Благодарим Вас за покупку изделия нашей марки!

Внимательно прочитайте данное руководство! Мы гарантируем Вам высокое качество и долгий срок службы нашего изделия, при условии соблюдения требований данного руководства. Приобретенное Вами изделие может иметь несущественные отличия от параметров, указанных в данном руководстве по эксплуатации, не ухудшающие его эксплуатационные характеристики.

Внешний вид насосов:

Модель НК-ПМЧР-600Вт(4м³/ч/8м)-РС	**Модель НК-ПМЧР-750Вт(4м³/ч/9м)-РС**

Содержание.

1. Введение.	Стр. 2
2. Предназначение.	Стр. 2
3. Комплектация. 3.1. Расшифровка обозначений.	Стр. 2-3
4. Технические характеристики.	Стр. 3
5. Графики гидравлической производительности.	Стр. 4
6. Обобщенная схема устройства насосов.	Стр. 4
7. Установочные размеры.	Стр. 5
8. Установка насоса.	Стр. 5-6
9. Подключение к канализации.	Стр. 6
10. Электрическое подключение.	Стр. 6-7
11. Описание панели управления.	Стр. 7-14
12. Меры предосторожности.	Стр. 14-15
13. Чистка.	Стр. 15
14. Хранение.	Стр. 15
15. Возможные неисправности и способы их устранения.	Стр. 15-17
16. Гарантийные обязательства.	Стр. 17-18
17. Рекламный проспект.	Стр. 19

1. Введение.

Уважаемый покупатель, VODOTOK – это новейшие разработки, высокое качество, надёжность и внимательное отношение к нашим покупателям. Надеемся, что Вам понравится наша продукция, и в дальнейшем Вы будете выбирать изделия нашей компании! Мы уделяем особое внимание безопасности реализуемой продукции. Заботясь о покупателях, мы стремимся сочетать высокое качество и абсолютную безопасность используемых при производстве материалов. Пожалуйста, обратите Ваше внимание на то, что эффективная и безопасная работа, а также надлежащее техническое обслуживание изделия возможно только после внимательного изучения Вами данного «Руководства по эксплуатации». При покупке изделия, рекомендуем Вам проверить комплектность поставки и отсутствие возможных повреждений, возникших при транспортировке или хранении на складе продавца. Указанные в данном руководстве принадлежности не в обязательном порядке могут входить в комплект поставки. Проверьте также наличие и заполнение гарантийного талона, дающего право на бесплатное устранение заводских дефектов в гарантийный период. **На гарантийном талоне обязательно должны присутствовать: дата продажи, индивидуальный номер изделия (при его наличии), печать (при её наличии) и разборчивая подпись продавца.**

2. Предназначение.

Данные насосы предназначены для перекачивания сточных вод и измельчения нетвердых включений, содержащихся в них, от унитаза, кухонной мойки, ванны, душевой кабины, стиральной машины, раковины и т. д. Они используются для удаления сточных вод от бытовых санитарно-технических приборов, находящихся ниже уровня коллектора канализационной системы, а также в местах, где невозможно или нецелесообразно организовать канализацию самотеком.

В данных насосах установлена режущая система из высококачественной нержавеющей стали, что обеспечивает возможность измельчения различных нерастворимых предметов, таких как средства личной гигиены, презервативы, туалетная бумага и т.д.

Внимание! Запрещается подключать к насосу нештатный частотный преобразователь! Поломки, возникшие в случае нарушения данного требования, будут являться негарантийными.

3. Комплектация:

Насос в сборе – 1 шт.;
Комплект соединительных патрубков – 1 комплект;
Комплект хомутов – 1 комплект;
Угловой патрубок для подключения выходного трубопровода – 1 шт.;
Руководство по эксплуатации – 1 шт.; Упаковка – 1 шт. ***Производитель оставляет за собой право изменять вышеуказанную комплектацию.**

3.1. Расшифровка обозначений.

НК-ПМЧР-600Вт(4м³/ч/8м)-РС

- НК — Насос канализационный
- ПМЧР — С мотором на постоянных магнитах и частотным регулятором
- 600Вт — Мощность
- 4м³/ч — Номин. производительность
- 8м — Номин. высота подъема
- РС — С режущей системой

4. Технические характеристики.

Внимание! Все параметры указаны производителем примерно, только для ознакомления, получены при испытаниях образцов в определенных условиях. Параметры приобретенного Вами насоса могут отличаться от указанных, что не является признаком неисправности насоса.

Модель/ Параметры	НК-ПМЧР-600Вт(4м³/ч/8м)-РС	НК-ПМЧР-750Вт(4м³/ч/9м)-РС
Мощность, Вт	600	750
Параметры сети питания	220В/ 50Гц	50Гц
Макс. производительность, л/мин	125	133
Номин. производительность, л/мин	67	67
Макс. высота подъема, м	11	12
Номин. высота подъема, м	8	9
Диаметры патрубков входных отверстий, мм	40; 50	32; 40; 50
Диаметры патрубка выходного отверстия, мм	32;40	
Диапазон PH перекачиваемой жидкости	4-10	
Макс. температура перекачиваемой жидкости, °С	+65	
Класс защиты	IP 65	

Внимание! Производитель имеет право изменять вышеуказанные технические характеристики в целях улучшения эксплуатационных характеристик изделия. Технические данные, указанные в таблице, являются ориентировочными, получены при тестировании изделий в лабораторных условиях и могут отличаться от действительных на ±5%.

5. Графики гидравлической производительности.

Внимание! Расчетным оптимальным параметрам работы насоса соответствует центральная область графика гидравлической производительности. Эксплуатация насоса в режимах, соответствующим краям графика, может привести к перегреву мотора и негарантийной поломке насоса. Допустимые отклонения от заявленных значений гидравлической кривой: ±5%.

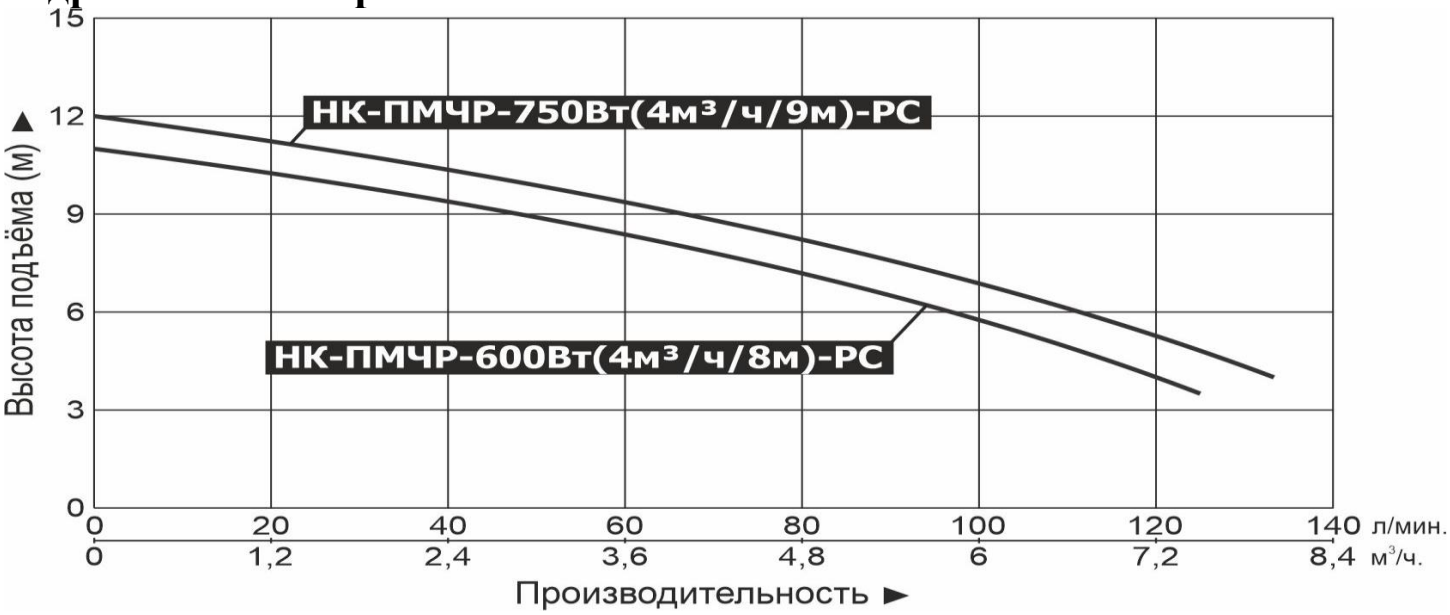

6. Обобщенная схема устройства насосов.

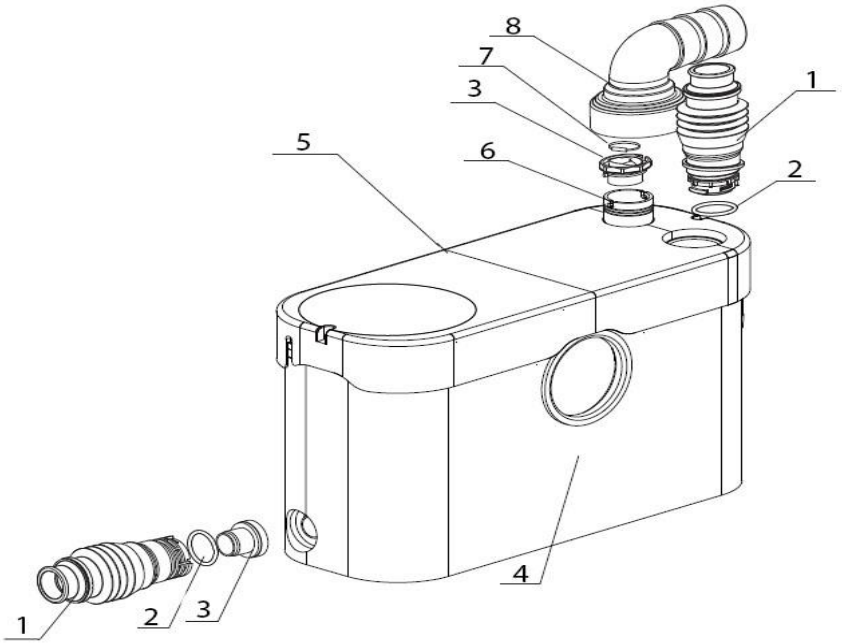

№	Наименование	№	Наименование
1.	Входной соединительный патрубок.	5.	Крышка насоса.
2.	О-образное уплотнительное кольцо.	6.	Выходной патрубок.
3.	Обратный клапан.	7.	Хомут.
4.	Корпус.	8.	Угловой патрубок для подключения выходного трубопровода.

***Производитель оставляет за собой право вносить изменения в вышеуказанную конструкцию насосов в целях ее совершенствования.**

7. Установочные размеры.

7.1. Модель НК-ПМЧР-600Вт(4м³/ч/8м)-РС.

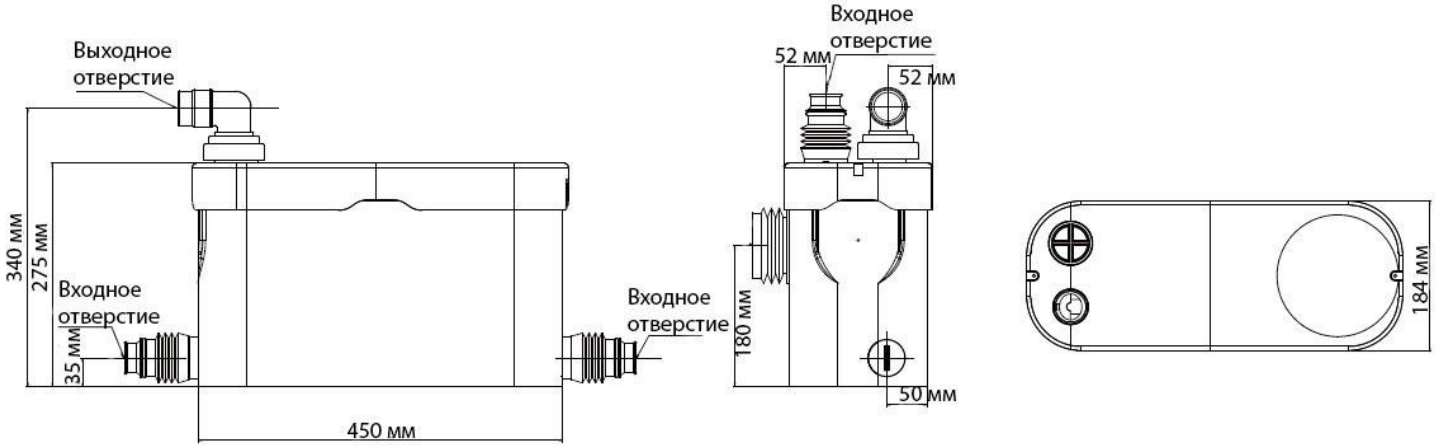

7.2. Модель НК-ПМЧР-750Вт(4м³/ч/9м)-РС.

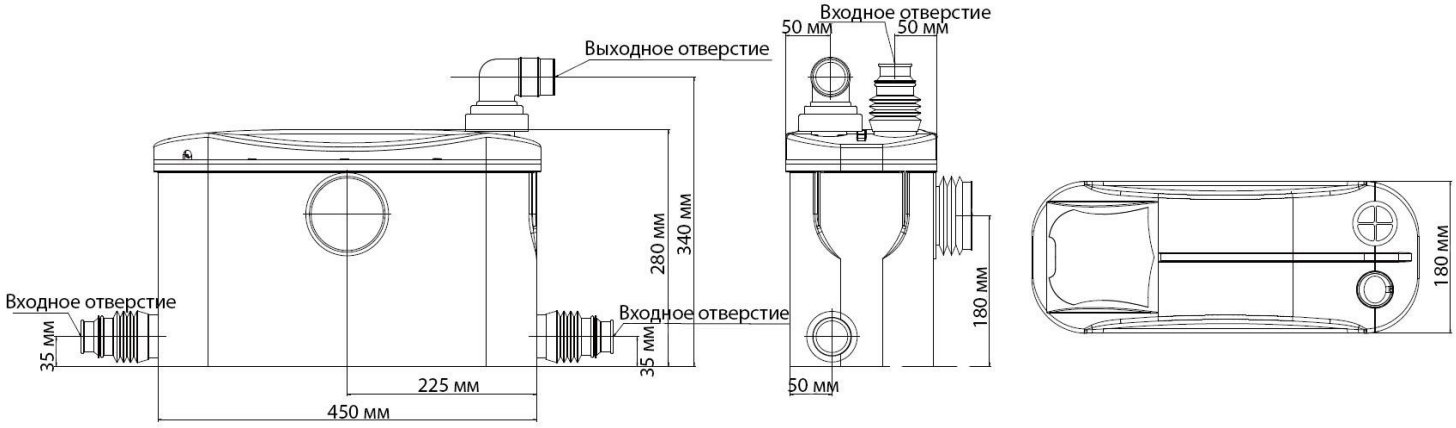

8. Установка насоса.

Установку и подключение насоса должен производить квалифицированный специалист. Прежде чем подключить насос к электросети, убедитесь, что напряжение и частота для данной модели, указанные в таблице с характеристиками, соответствуют параметрам подключаемой электросети (220В/50Гц). Источник питания, к которому подключается насос, должен иметь заземление и УЗО! Помните, что мороз может повредить насос и трубопроводы!

Внимание! Недопустимо присутствие в перекачиваемой насосом жидкости химически агрессивных веществ, кислот, щелочей растворителей, пластиковых изделий, гигиенических прокладок, бумажных полотенец, волос, металлических изделий, камней, строительного мусора, тряпок, презервативов и т. д. Невыполнение данного требования приведет к негарантийной поломке насоса.

1. Перед установкой насоса внимательно прочитайте данное руководство по эксплуатации.

2. Соедините выходной патрубок унитаза с входным патрубком насоса для подключения унитаза и закрепите его хомутом. При необходимости смажьте выходной патрубок унитаза силиконовой смазкой или жидким мылом. При подключении унитаза через дополнительный трубопровод его длина должна составлять не более 150 мм, угол уклона не менее 3%.

3. Закрепите насос на полу санузла при помощи фиксирующих креплений и саморезов.
4. Присоедините сливные трубопроводы от душевой кабины и/или раковины к входным отверстиям насоса при помощи патрубков и затяните их хомутами. Угол уклона сливного трубопровода должен быть не менее 3%. Сливное отверстие должно иметь фильтр-сетку для предотвращения попадания волос внутрь насоса.

9. Подключение к канализации.

1. Установите угловой патрубок на выходное отверстие насоса и закрепите его хомутом. Используйте подходящий для вашего трубопровода диаметр патрубка, оставшуюся часть патрубка срежьте.
2. После горизонтальной части напорного трубопровода не должно быть вертикальной части! Вертикальная часть трубопровода всегда должна предшествовать горизонтальной (смотрите рисунки ниже).

Правильная установка

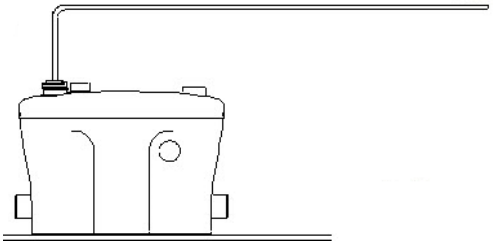

Неправильная установка

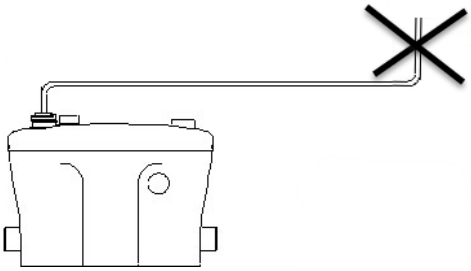

3. Все изгибы трубопровода должны быть плавными, каждый изгиб уменьшает допустимую длину горизонтального трубопровода на 1 метр.

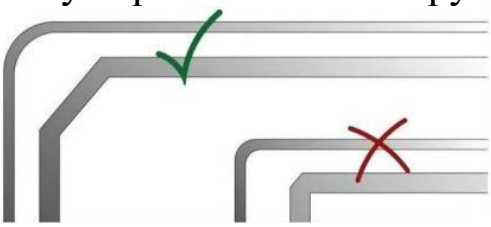

4. Горизонтальная часть трубопровода должна иметь уклон ≥ 3%.
5. На горизонтальных участках не должно быть подъемов и провисаний.
6. Каждый метр вертикального напорного трубопровода уменьшает допустимую длину горизонтального трубопровода на 10 метров.
7. Напорный трубопровод должен быть надежно защищен от промерзания в зимний период.
8. Если горизонтальный трубопровод имеет длину более 10 метров, то после первых от насоса десяти метров необходимо использовать трубопровод большего диаметра!

10. Электрическое подключение.

Внимание! Электрическое подключение насоса должен производить квалифицированный специалист.

1. Источник питания насоса должен находиться на расстоянии не менее 1 метра от душевой кабины или ванной и быть влагозащищенным. Источник питания должен быть надлежаще заземлен и оборудован УЗО.
2. Если насос находится слишком далеко от источника питания и необходимо использовать удлинитель для его подключения, сечение провода удлинителя должно соответствовать мощности подключаемого насоса и увеличиваться с увеличением его

длины, иначе насос не сможет работать нормально из-за значительного падения напряжения в удлинителе. **Сечение удлинителя должен подбирать квалифицированный специалист!** Если удлинитель используется вне помещения, провод удлинителя должен быть с резиновой изоляцией.

3. Заземление насоса должно осуществляться стальным проводом без изоляции диаметром не менее 3 мм. Один конец провода необходимо присоединить к насосу с помощью заземляющего винта, а другой конец провода - присоединить к заземлителю.

В качестве заземлителей могут быть использованы: а. Вертикально забитые в землю стальные трубы (с толщиной стенок не менее 3.5 мм), стержни, стальные ленты (с толщиной не менее 4 мм или размером поперечного сечения не менее 48 мм); б. Металлические трубы артезианских колодцев; в. Металлические трубы зданий и сооружений, исключая газопроводные трубы, трубы отопительной и водопроводной систем; г. Проволока диаметром не менее 3 мм. Расстояние от заземлителей до фундаментов зданий и сооружений должно быть не менее 1,5 м. Верхнюю кромку труб и заземлителей из стальных лент необходимо закапывать на глубину не менее 0,6 м. Заземляющий провод должен быть надежно присоединен к заземлителю.

4. По окончании монтажа спустите воду в унитаз, после чего насос должен включиться, убедитесь, что все соединения герметичны. Насос должен выключиться в течение 5-20 секунд в зависимости от высоты подъема, если насос продолжает работать дольше, отключите его и проверьте выходной трубопровод на предмет деформации и засора.

5. **ЗАПРЕЩАЕТСЯ:** 1) Эксплуатировать насос при возникновении во время его работы хотя бы одной из следующих неисправностей: повреждение кабеля электропитания; появление запаха и/или дыма, характерного для горящей изоляции; высокий уровень шума при работе; появление трещин в корпусных деталях. 2) Эксплуатировать изделие внутри резервуаров и в помещениях с взрывоопасными и легковоспламеняющимися веществами. 3) Подключать насос с неисправным мотором к электросети. 4) Производить ремонт насоса самостоятельно в гарантийный период.

11. Описание панели управления.

11.1. Для модели НК-ПМЧР-600Вт(4м³/ч/8м)-РС.

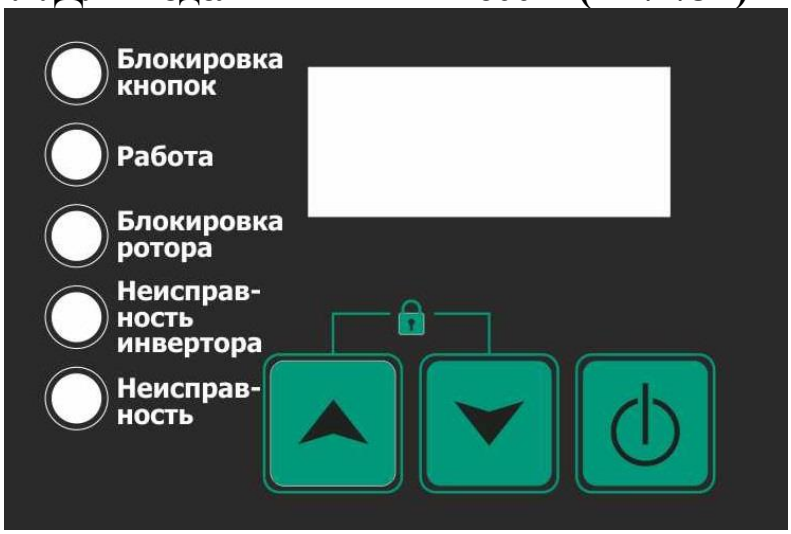

Изображение кнопки	Наименование	Описание
	Кнопка включения/выключения.	Нажмите данную кнопку для включения и выключения насоса. Для входа в меню настроек нажмите и удерживайте эту кнопку несколько секунд.
	Кнопка увеличения значения.	Используйте эту кнопку для увеличения значения во время настройки параметров.
	Кнопка уменьшения значения.	Используйте эту кнопку для уменьшения значения во время настройки параметров.
Для включения и выключения блокировки кнопок нажмите и удерживайте одновременно кнопки и .		

Описание параметров настройки.

Обозначение	Параметр настройки
C1	Уровень жидкости
C2	Скорость
C3	Мощность
C4	Напряжение
C5	Сила тока
C6	Температура
C7	Дни эксплуатации
C8	Количество включений и выключений*10
C9	Потребление электроэнергии
C10	Версия ПО

Во время работы насоса нажмите и удерживайте кнопку включения/выключения в течение 3-х секунд для входа в меню настроек параметров. После чего нажмите кнопку увеличения значения или уменьшения значения для отображения параметров настройки. Затем нажмите кнопку включения/выключения, после чего начнет мигать текущий серийный номер, теперь снова нажмите кнопку увеличения значения или уменьшения значения для изменения данного параметра. По окончании изменений нажмите кнопку включения/выключения для сохранения значений и выхода из меню настроек.

Настройка параметров

Обозначение	Параметр	Установленное значение	Примечание
P1	Установка уровня выключения	10	Диапазон настройки: 0-1000 (мм).
P2	Установка уровня жидкости	60	
P3	Установка режима	2	1: режим с низким уровнем шума; 2: режим энергосбережения; 3: высокоэффективный режим
P4	Выбор режима работы	1	0: ручной; 1: автоматический.
P5	Зарезервировано	-	-
P6	Зарезервировано	-	-
P7	Зарезервировано	-	-
P8	Защита тока	10	Диапазон настройки: 0-30 (А).
P9	Мощность «сухого хода»	300	Диапазон настройки: 0-9990 (Вт).
P10	Задержка включения защиты «сухого хода»	8	Диапазон настройки: 0-60 (сек).
P11	Количество сбросов «сухого хода»	10	Диапазон настройки: 0-120.
P12	Задержка сброса «сухого хода»	1800	Диапазон настройки: 0-9999 (сек).
P13	Задержка сброса при перегрузке	5	Диапазон настройки: 0-9999 (сек).
P14	Количество сбросов при перегрузке	20	Диапазон настройки: 0-120.
P15	Количество включений и сбросов	20	Диапазон настройки: 0-60.
P16	Время разгона	3	Диапазон настройки: 0-10 (сек).
P17	Время замедления	3	
P18	Время сброса	10	Диапазон настройки: 0-60 (сек).

P19	Количество интервалов сброса	10	Диапазон настройки: 0-250.
P20	Время интервала сброса	1440	Диапазон настройки: 0-9999 (мин).
P21	Время проверки	9999	Диапазон настройки: 0-9999 (мин).

11.2. Для модели НК-ПМЧР-750Вт(4м³/ч/9м)-РС.

Изображение кнопки	Наименование	Описание
	Кнопка включения/ выключения.	Нажмите данную кнопку для включения и выключения насоса. Для входа в меню настроек нажмите и удерживайте эту кнопку несколько секунд.
	Кнопка уменьшения значения/перемещения курсора влево.	Используйте эту кнопку для уменьшения значения во время настройки параметров, а также перемещения курсора.
	Кнопка увеличения значения/ перемещения курсора вправо.	Используйте эту кнопку для увеличения значения во время настройки параметров, а также перемещения курсора.
	Кнопка подтверждения.	Эта кнопка используется для управления включением и выключением насоса, сброса кода неисправности и возвращения к предыдущему интерфейсу.

Символ индикатора	Описание	Примечание
	Данный символ означает, что насос находится в автоматическом режиме работы. Насос автоматически включается и отключается в соответствии с установленным уровнем жидкости.	По умолчанию установлен автоматический режим работы.
	Данный символ означает, что насос находится в ручном режиме работы.	-
	Данный символ загорается, когда насос начинает работать в исходном режиме работы. Если насос не работает, символ не горит.	-
	Нажмите и удерживайте кнопки уменьшения и увеличения значения для включения и выключения блокировки кнопок.	По умолчанию время включения блокировки - 10 мин. при отсутствии действий.
	Этот символ загорится при нажатии кнопки подтверждения, после чего насос запустится.	В автоматическом и ручном режимах.
	При возникновении неисправности загорится этот символ, а на дисплее отобразится код неисправности.	-
	Данный символ указывает на то, что сработало предупреждение из-за уровня жидкости. Насос принудительно запустится.	-
	Этот символ отображается, когда действительный уровень жидкости превышает начальный уровень, установленный насосом.	-

Код неисправ-ности	Описание	Код неисправ-ности	Описание
E1	«Сухой ход»	E8	Неисправность мотора
E2	Перегрузка по току	E9	Ошибка связи
E3	Блокировка ротора	E10	Ошибка перегрева платы
E4	Отсутствует фаза	E18	Потеря фазы
E5	Низкое напряжение	E32	Ошибка сохранения параметра

E6	Высокое напряжение	E33	Ошибка чтения параметра
E7	Неисправность инвертора		

Настройка параметров

Функ-ция	**Описание**	**Диапа-зон наст-ройки**	**Ед. изме ре-ния**	**Значе-ние по умолча нию**	**Примечание**
Установ-ка уровня жидкос-ти	Установка уровня жидкости включения/ выключения насоса	0-145	мм	Вклю-чение - 100, выклю чение - 10	-
Установ-ка режима	Выбор режимов работы	3	-	I: режим с низким уров-нем шума	I: режим с низким уровнем шума; II: режим энергосбережения; III: высокоэффективный режим
Выбор режима работы	Установка режима включения и выключения	Ручной/ автомат ический	-	Автома тичес-кий	После отключения электропитания включится автоматический режим
Настрой-ка функций защиты	Защита источника питания	0-10	-	10	-
	Мощность «сухого хода»	-	кВт	0,2	-
	Время задержки «сухого хода»	0-60	Сек.	10	-
	Количество сбросов «сухого хода»	0-9999	-	10	-
	Задержка сброса «сухого хода»	0-9999	Сек.	60	-
	Задержка сброса при перегрузке	0-9999	Сек.	5	-
	Количество	0-9999	-	20	-

	сбросов при перегрузке				
	Количество сбросов при блокировке ротора	0-9999	-	20	
	Время разгона	0-10	Сек.	3	Время нарастания скорости при запуске насоса
	Время замедления	0-10	Сек.	3	Время снижения скорости при остановке насоса
Настрой-ка сброс	Время сброса	0-60	Сек.	10	Время задержки после отключения насоса. Ранний сброс из-за «сухого хода»
	Счет запусков/ остановок	0-9999	-	10	После того, как насос достигнет установленного количества включений и выключений, сброс произойдет единожды
	Время интервала сброса	0-9999	Мин.	1440	Насос достигает установленного интервала времени сброса, сброс произойдет единожды
Настрой-ка проверки	Установка времени запуска проверки насоса	0-9999	Мин.	10080	Насос не может быть отключен на длительное время
Сброс парамет-ров	Восстановление заводских настроек	-	-	-	Для восстановления заводских настроек нажмите и удерживайте кнопки включения/выключе ния и увеличения значения
Статисти ка	Общее время работы	-	Мин.	-	-

данных	Общее количество включений и выключений	-	-	-	-
	Потребление электроэнергии	-	кВт	-	Суммарное потребление электроэнергии во время работы

12. Меры предосторожности.

1. Для правильной и безопасной эксплуатации насоса внимательно прочтите данное руководство по эксплуатации и строго придерживайтесь его требований.
2. Эксплуатировать насос разрешается только в соответствии с назначением, указанным в руководстве по эксплуатации.
3. Запрещено изменять конструкцию насоса.
4. При эксплуатации насоса необходимо соблюдать все требования безопасности, указанные в данном руководстве по эксплуатации, не подвергать его ударам, перегрузкам, воздействию высоких температур, атмосферных осадков и прямых солнечных лучей.
5. Запрещается перемещать насос за сетевой кабель.
6. Не допускайте натягивания, перекручивания и попадания под различные грузы сетевого кабеля, а также соприкосновения его с острыми, горячими и масляными поверхностями.
7. Все работы с насосом необходимо производить при выключенном электропитании.
8. Запрещается использование насоса детьми и людьми с ограниченными возможностями, а также лицами в состоянии алкогольного или наркотического опьянения.
9. **Запрещается:**

- обслуживание и ремонт подключенного к электросети насоса;
- включать насос в электросеть без заземления и УЗО;
- изменять схему включения насоса в сеть;
- эксплуатировать насос без защитных кожухов деталей, находящихся под напряжением;
- перекачивать легковоспламеняющиеся, взрывчатые, агрессивные жидкости, соленую воду;
- подключать насос с неисправным мотором в электросеть;
- разбирать мотор насоса с целью устранения неисправностей (в гарантийный период);
- эксплуатировать насос при возникновении во время его работы хотя бы одной из следующих неисправностей: 1) повреждение сетевого кабеля, 2) появление дыма и/или запаха гари, 3) поломка или появление трещин в корпусных деталях.

10. **Насос необходимо эксплуатировать в строгом соответствии с предназначением и расчетными номинальными параметрами!**
11. **Производитель не несет ответственность за несчастный случай или повреждение насоса, вызванные его неправильной эксплуатацией или несоблюдением описанных в данном руководстве требований.**

13. Чистка.

Насос промывается естественным образом при регулярном использовании сливного бачка унитаза. Если Вы используете насос редко, желательно время от времени производить внутреннюю очистку насоса:
1. Отключите насос от источника питания.
2. Налейте моющее средство в сливной бочок унитаза и спустите воду.
3. Дайте моющему средству подействовать приблизительно 5 минут.
4. Подключите насос к источнику питания и повторно спустите воду из бачка.

Внимание! Если насос не будет использоваться длительное время, желательно дважды промыть насос чистой водой, а затем отключить насос от источника питания.

14. Хранение.

Храните насос в хорошо проветриваемом, сухом, защищенном от мороза, влаги и прямых солнечных лучей помещении при температуре от 0°С до +35°С. Избегайте попадания воды на внешние детали насоса.

15. Возможные неисправности и способы их устранения.

15.1. Модель НК-ПМЧР-600Вт(4м³/ч/8м)-РС.

⚠ Все работы с насосом производите после его отключения от сети электропитания!

Код	Возможная неисправность	Причина	Устранение неисправности
E1	«Сухой ход».	Блокировка трубопровода.	Проверьте трубопроводы на наличие блокировки или деформации.
		Слишком высокий уровень жидкости.	Проверьте уровень жидкости.
E2	Перегрузка по току.	Короткое замыкание в моторе.	Обратитесь в гарантийную мастерскую.
		Блокировка ножа или крыльчатки.	Проверьте наличие засора.
E3	Блокировка.	Блокировка трубопровода.	Проверьте трубопроводы на наличие блокировки или деформации.
		Блокировка ножа или крыльчатки.	Проверьте наличие засора.
E5	Низкое напряжение.	Напряжение не соответствует стандарту.	Проверьте напряжение сети электропитания.

		Большая нагрузка в электросети.	Подключите насос отдельно.
E6	Высокое напряжение.	Напряжение не соответствует стандарту.	Проверьте напряжение сети электропитания.
E7	Неисправность контроллера.	Плохое соединение кабеля.	Проверьте кабель.
		Повреждена основная плата.	Обратитесь в гарантийную мастерскую.
E8	Неисправность мотора.	Плохое соединение кабеля.	Проверьте кабель.
		Мотор вышел из строя.	Обратитесь в гарантийную мастерскую.
E9	Сбой связи.	Плохое соединение кабеля.	Проверьте кабель.
		Повреждена основная плата.	Обратитесь в гарантийную мастерскую.
E10	Перегрев привода.	Потеря сигнала встроенного датчика температуры.	Обратитесь в гарантийную мастерскую.
E11	Перегрузка.	Блокировка трубопровода.	Проверьте трубопроводы на наличие блокировки или деформации.
		Блокировка ножа или крыльчатки.	Проверьте наличие засора.
E12	Неисправность датчика давления воздуха.	Давление жидкости превышает диапазон.	Восстановится после ручного слива.
		Неисправен датчик.	Замените датчик.
E32	Ошибка сохранения параметра.	Плохое соединение кабеля связи.	Проверьте кабель связи.
		Неисправность инвертора.	Обратитесь в гарантийную мастерскую.
E33	Ошибка чтения параметра.	Плохое соединение кабеля связи.	Проверьте кабель связи.
		Неисправность инвертора.	Обратитесь в гарантийную мастерскую.

15.2. Модель НК-ПМЧР-750Вт(4м³/ч/9м)-РС.

⚠ **Все работы с насосом производите после его отключения от сети электропитания!**		
Возможная неисправность	**Причина**	**Устранение неисправности**
Насос работает, но издает нехарактерный	Насос засорён.	Устраните засор, ставший причиной неправильной

шум.		работы насоса.
Насос не включается.	Плохое электрическое соединение.	Проверьте источник питания.
	Сработала термозащита.	Отключите насос от источника питания, подождите 30-60 минут, пока мотор насоса не остынет.
	Мотор вышел из строя.	Обратитесь в гарантийную мастерскую.
Насос работает, но нет жидкости.	Блокировка крыльчатки.	Очистите крыльчатку.
Насос гудит, но не работает.	Заклинило крыльчатку или нож.	Очистите крыльчатку или нож.
	Пусковой конденсатор вышел из строя.	Замените пусковой конденсатор в специализированной мастерской.

16. Гарантийные обязательства.

- **Гарантийный срок хранения – 12 месяцев.**
- **Гарантийный срок эксплуатации – 12 месяцев с даты продажи, но при отсутствии на паспорте штампа с указанием даты продажи, гарантийный срок исчисляется с даты изготовления (окончательный срок гарантии устанавливается непосредственно продавцом, но не может превышать 12 месяцев). Претензии не принимаются во всех случаях, указанных в гарантийном талоне, при отсутствии даты продажи и штампа магазина (росписи продавца) в данном руководстве по эксплуатации, отсутствии гарантийного талона.**
- **Гарантийные обязательства не распространяются на неисправности изделия, возникшие в результате: 1) несоблюдения пользователем предписаний данного руководства по эксплуатации, механического повреждения, вызванного внешним ударным или любым иным воздействием, использования изделия не по назначению; 2) стихийного бедствия, действия непреодолимой силы (пожар, несчастный случай, наводнение, удар молнии и др.), неблагоприятных атмосферных и иных внешних воздействий на изделие, например, таких как: перегрев, размораживание, агрессивные среды и т.д.; 3) использования некачественных расходных материалов и запчастей, наличия внутри изделия посторонних предметов; 4) вскрытия мотора или ремонта вне уполномоченного сервисного центра, к безусловным признакам которых относятся: сорванные гарантийные пломбы, заломы на шлицевых частях крепежных винтов, частей корпуса и т.п., модификация изделия; 5) на принадлежности, запчасти, вышедшие из строя вследствие нормального износа, и расходные материалы, такие как:**

уплотнительные прокладки, сальники, крыльчатка, нож и т. д. Гарантийный ремонт не производится, если деталь, которая подлежит замене, является быстроизнашивающейся! 6) ненадлежащего обращения при эксплуатации, хранении и обслуживании (наличие ржавчины и минеральных отложений, засоры, забивание внутренних и внешних полостей изделия песком, грязью и т.д.). Изготовитель обязуется в течение гарантийного срока эксплуатации безвозмездно исправлять дефекты продукции или заменять ее, если дефекты не возникли вследствие нарушения покупателем правил пользования продукцией или правил ее хранения. Гарантийный ремонт (безвозмездное устранение недостатков/поломки) изделия производится по предъявлении гарантийного талона, а послегарантийный – платно, в специализированных ремонтных мастерских. Изготовитель не принимает претензии на некомплектность и механические повреждения изделия после его продажи.

Продавец:

Дата продажи_____

Срок действия гарантии_____

Предприятие торговли (продавец)_____

Место для печати (росписи)_____

Покупатель:_____

С условиями и сроком гарантии, предложенными продавцом и указанными в гарантийном талоне, согласен. Изделие проверено и является исправным на момент покупки, изделие получено в полном комплекте, претензий к внешнему виду не имею.

(Место для росписи покупателя)_____

Изготовлено в КНР.

Производитель: ЧЖЭЦЗЯН СИЛИН КО., ЛТД.

Дата производства: **Date of production:**

Наша компания также рада предложить Вам широкий ассортимент других насосов, насосных мини-станций и т. д. (более 3000 моделей брендов Водотек® и LEO®):

Дренажные центробежные погружные насосы серий: QDX, QSX

Погружные насосы с режущей системой серии НСП

Насосы для повышения давления воды серий: X, WRS, WPB

Циркуляционные насосы серий: XRS, WRS

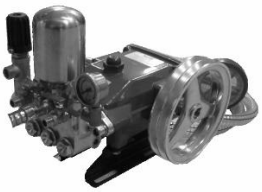

Плунжерные насосы серии YY

Канализационные и сантехнические насосы серий: НК, НС

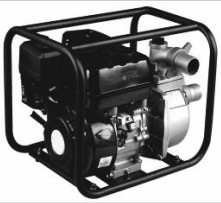

Бензиновые водяные насосы серий: БП, БН, БНВП, БНК, БНР

Насосы для перекачивания дизельного топлива и керосина серий: НДТ, OD, ACAD, ACFD, DCAD, DCTP, DCFD, RH

Самовсасывающие инверторные насосные мини-станции постоянного давления серии НСИ

Автоматизированные самовсасывающие насосы серии АСН

Погружные дренажные/ шламовые насосы серий: KBZ-V/KBS-V

Центробежные насосы серии XST-V

Многоступенчатые горизонтальные центробежные самовсасывающие насосы серии EMH(m)-V

Погружные канализационные насосы серий: WQ(D)-V, CSWQ-V, WQCS-V

Вертикальные многоступенчатые центробежные насосы серий: LVR-V, EVP(m)-V

Вертикальные линейные циркуляционные насосы серии LPP-V

Центробежные погружные насосы серий: НЦПЭ, БЦПЭ, НПЦВ, ПЦПЭ

Погружные шнековые (винтовые) насосы серии QGD

..и многое другое!