Руководство по эксплуатации аэраторов моделей: 9002-YC-0.75-K, 220В; 9006-YC-0.75-K, 380В; KC-1.1KW, 220В; KC-1.1KW, 380В; 9008-YC-1.5-K, 380В; KC-1.5KW, 220В; KC-1.5KW, 380В; 9012-YC-2.4-K, 380В.

Благодарим Вас за покупку изделия нашей марки! Внимательно прочитайте данное руководство! Мы гарантируем Вам высокое качество и долгий срок службы нашего изделия, при условии соблюдения требований данного руководства. Приобретенное Вами изделие может иметь несущественные отличия от параметров, указанных в данном руководстве по эксплуатации, не ухудшающие его технические данные.

Внешний вид аэраторов:

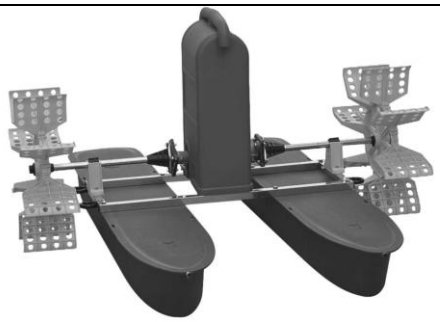 **Модели 9002-YC-0.75-K, 9006-YC-0.75-K**	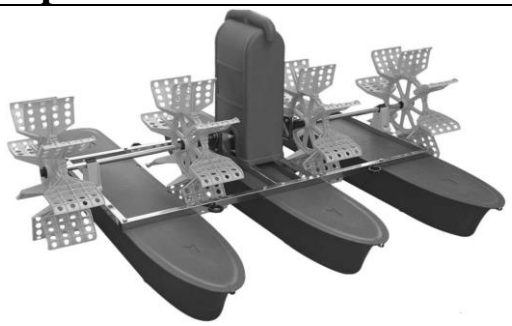 **Модель 9008-YC-1.5-K**
Модель 9012-YC-2.4-K	**Модели KC-1.1KW, KC-1.5KW**

Содержание.

1. Введение.	Стр. 2
2. Предназначение.	Стр. 2-3
3. Комплектация.	Стр. 3
4. Технические характеристики.	Стр. 3
5.Обобщенные схемы устройств аэраторов.	Стр. 4
6. Установка аэратора.	Стр. 4-5
7. Ввод в эксплуатацию и техническое обслуживание.	Стр. 5-6
8. Меры предосторожности.	Стр. 6
9. Хранение.	Стр. 6-7

10. Возможные неисправности и способы их устранения.	Стр. 7
11. Гарантийные обязательства.	Стр. 7-8
12. Рекламный проспект.	Стр. 9
13. Гарантийный талон.	Стр. 10

1. Введение.

Уважаемый покупатель, VODOTOK – это новейшие разработки, высокое качество, надёжность и внимательное отношение к нашим покупателям. Надеемся, что Вам понравится наша техника, и в дальнейшем Вы будете выбирать изделия нашей компании! Мы уделяем особое внимание безопасности реализуемой продукции. Заботясь о покупателях, наша компания стремится сочетать высокое качество и абсолютную безопасность используемых при производстве материалов. Пожалуйста, обратите Ваше внимание на то, что эффективная и безопасная работа, также надлежащее техническое обслуживание изделия возможно только после внимательного изучения Вами данного «Руководства по эксплуатации». При покупке изделия, рекомендуем Вам проверить комплектность поставки и отсутствие возможных повреждений, возникших при транспортировке или хранении на складе продавца. Указанные в данной инструкции принадлежности не в обязательном порядке могут входить в комплект поставки. Проверьте также наличие и заполнение гарантийного талона, дающего право на бесплатное устранение заводских дефектов в гарантийный период. **На гарантийном талоне обязательно должны присутствовать: дата продажи, индивидуальный номер изделия (при его наличии), печать (при её наличии) и разборчивая подпись продавца.**

2. Предназначение.

Данные аэраторы предназначены для насыщения кислородом различных водоемов, бассейнов, резервуаров рыбных хозяйств и т. д. Они используются для искусственного разведения рыбы, раков, креветок, крабов, водных растений и т. д. Аэраторы моделей KC-1.1KW, KC-1.5KW также могут использоваться в сельском хозяйстве в целях ирригации, являются плавающими насосами-аэраторами, которые способствуют активной аэрации водоема, так как забор воды происходит в нижних слоях водоема, создавая при этом вертикальную циркуляцию воды от нижнего слоя к верхнему. Образующийся при работе насоса фонтан создает эффект аэрации водоема. Так как при работе данные аэраторы создают фонтан красивой формы, они могут служить и как украшение на озерах и прудах, в парковых зонах, выполняя при этом насыщение воды кислородом.

Аэраторы моделей 9002-YC-0.75-K, 9006-YC-0.75-K, 9008-YC-1.5-K, 9012-YC-2.4-K являются колесно-лопастными. Они разбрызгивают воду, создавая мелкие брызги, обеспечивающие активное насыщение воды кислородом и ускоренную дегазацию воды в водоеме. Одновременно образуется направленное течение, обогащенная кислородом вода смешивается с водой водоема, обеспечивая эффективное насыщение кислородом всей

толщи воды в водоеме, в том числе хорошее обогащение кислородом застойных зон. Также происходит дегазация воды с удалением азота, двуокиси углерода, сероводорода и других газов.

Данные аэраторы обладают рядом преимуществ:

1. Вал изготовлен из высококачественной нержавеющей стали марки AISI 304.
2. Медная обмотка статора имеет повышенные индукционные характеристики.
3. Встроенная в обмотку статора термическая защита, предотвращающая перегрев мотора.

3. Комплектация:

Аэратор в сборе – 1 шт.;
Руководство по эксплуатации – 1 шт.;
Упаковка – 1 шт.

***Производитель оставляет за собой право изменять вышеуказанную комплектацию.**

4. Технические характеристики.

Внимание! Все параметры указаны производителем примерно, только для ознакомления, получены при испытаниях образцов в определенных условиях. Параметры приобретенного Вами аэратора могут отличаться от указанных, что не является признаком неисправности изделия.

Модель/ Параметры	Мощность, Вт	Параметры сети питания	Макс. высота подъема, м	Насыщение кислородом, кг(O2)/ч	Диапазон PH жидкости	Диаметр крыльчатки (лопасти), мм	Сила тока, А
9002-YC-0.75-K, 220В	750	220В/ 50Гц	0,9	1,5	6-8	640	≈2,9
9006-YC-0.75-K, 380В	750	380В/ 50Гц	0,9	1,5		640	≈1,2
KC-1.1KW, 220В	1100	220В/ 50Гц	1,2	1,6		180	≈5
KC-1.1KW, 380В	1100	380В/ 50Гц	1,2	1,6		180	≈2,4
9008-YC-1.5-K, 380В	1500		1	2,1		640	≈3,2
KC-1.5KW, 220В	1500	220В/ 50Гц	1,25	2,2		180	≈5,6
KC-1.5KW, 380В	1500	380В/ 50Гц	1,25	2,2		180	≈2,8
9012-YC-2.4-K, 380В	2400		1	4,2		640	≈6

Внимание! Производитель имеет право изменять вышеуказанные технические характеристики в целях улучшения эксплуатационных характеристик изделия. Технические данные, указанные в таблице, являются ориентировочными, получены при тестировании изделий в лабораторных условиях и могут отличаться от действительных на ±5%.

5. Обобщенные схемы устройств аэраторов.

5.1. Модели 9002-YC-0.75-K, 9006-YC-0.75-K, 9008-YC-1.5-K, 9012-YC-2.4-K.

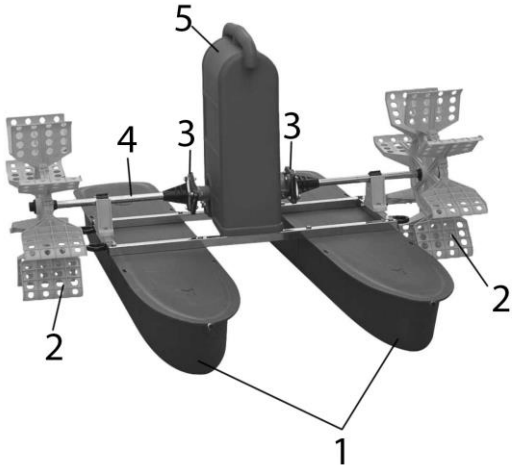

№	Наименование
1.	Понтоны.
2.	Крыльчатка.
3.	Фланец.
4.	Вал.
5.	Кожух мотора.

5.2. Модели KC-1.1KW, KC-1.5KW.

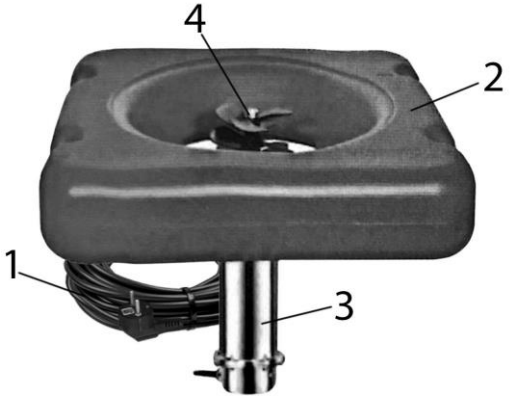

№	Наименование
1.	Поплавок.
2.	Сетевой кабель со штепселем.
3.	Насос.
4.	Крыльчатка.

***Производитель оставляет за собой право вносить изменения в вышеуказанные конструкции аэраторов в целях их совершенствования.**

6. Установка аэратора.

Установку и подключение аэратора должен производить квалифицированный специалист. Прежде чем подключить аэратор к электросети, убедитесь, что напряжение и частота для данной модели, указанные в таблице с характеристиками, соответствуют параметрам подключаемой электросети (220В/50Гц или 380В/50Гц). Источник питания, к которому подключается аэратор, должен иметь заземление и УЗО!

1. Перед использованием аэратора необходимо произвести его тестовую проверку. **Внимание! Допускается пробное включение не погруженного в воду аэратора длительностью не более 10 секунд.**

2. Присоедините два (или более) троса к аэратору и опустите его в воду. Один конец троса присоедините к скобе для фиксации троса (для моделей KC-1.1KW, KC-1.5KW) или к отверстию на понтоне (для моделей 9002-YC-0.75-K, 9006-YC-0.75-K, 9008-YC-1.5-K, 9012-YC-2.4-K). Другой конец троса зафиксируйте на земле или присоедините к любому другому неподвижному предмету.

3. У аэраторов с трехфазным мотором необходимо проверить направление вращения крыльчатки, которое должно совпадать с направлением, указанным

на корпусе аэратора. **Если крыльчатка аэратора вращается в противоположную сторону, поменяйте две фазы местами.**

4. В питающей сети используйте УЗО с силой тока 5А и заземляющий провод.

5. Если аэратор находится слишком далеко от источника питания и необходимо использовать удлинитель для его подключения, сечение провода удлинителя должно соответствовать мощности подключаемого аэратора и увеличиваться с увеличением его длины, иначе аэратор не сможет работать нормально из-за значительного падения напряжения в удлинителе. **Сечение удлинителя должен подбирать квалифицированный специалист! Провод удлинителя должен быть с резиновой изоляцией!**

7. Ввод в эксплуатацию и техническое обслуживание.

Внимание! Не открывайте конденсаторную коробку, пока штепсель кабеля питания аэратора не отсоединен от розетки сети электропитания. Любое техническое обслуживание аэратора разрешено проводить только после его отключения от электропитания!

1. У аэраторов моделей 9002-YC-0.75-K, 9006-YC-0.75-K, 9008-YC-1.5-K, 9012-YC-2.4-K перед использованием заполните редуктор машинным маслом марки 5W-30. Раз в полгода или каждые 1000 часов работы аэратора производите замену масла. Аэратор необходимо устанавливать вертикально, во избежание утечки масла из редуктора. **Внимание! Запрещается использовать разбавленное масло, а также масло с высокой вязкостью!**

2. Для включения аэратора подключите его к источнику питания. Для выключения аэратора - отключите его от источника питания.

3. Регулярно проверяйте состояние быстро изнашиваемых частей, таких как: подшипники, сальники, крыльчатка, лопасти и т. д. В случае необходимости - замените изношенные части в специализированном сервисе.

4. Если мотор аэратора перегрелся, и сработала установленная в его статоре термическая защита (термозащита), немедленно отключите аэратор от источника электроэнергии и устраните причину, вызвавшую перегрев. Признаками перегрева мотора являются: падение производительности, нехарактерный шум, запах горящей изоляции. В случае несвоевременного устранения причин, вызывающих перегрев, мотор аэратора выйдет из строя. **Внимание!** Срабатывание термозащиты сигнализирует о неправильной эксплуатации аэратора, которая вызывает перегрев мотора и существенно сокращает срок его службы. **Устраните причины, вызывающие перегрев мотора, сразу после срабатывания термозащиты! Поломки аэратора, вызванные перегревом мотора, не являются гарантийными!**

5. **ЗАПРЕЩАЕТСЯ:** 1. Эксплуатировать аэратор при возникновении во время его работы хотя бы одной из следующих неисправностей: повреждение кабеля электропитания; появление запаха или дыма, характерного для горящей изоляции; высокий уровень шума при работе; появление трещин в корпусных деталях. 2.

Подключать аэратор с неисправным мотором к электросети. 3. Производить ремонт аэратора самостоятельно в гарантийный период.

8. Меры предосторожности.

1. Для правильной и безопасной эксплуатации аэратора внимательно прочтите данное руководство по эксплуатации и строго придерживайтесь его требований.
2. Эксплуатировать аэратор разрешается только в соответствии с назначением, указанным в руководстве по эксплуатации.
3. Питание аэратора должно осуществляться от сети переменного тока, имеющей заземление и УЗО.
4. Запрещено изменять конструкцию аэратора.
5. Запрещается перемещать аэратор за шнур электропитания.
6. Не допускайте натягивания, перекручивания и попадания под различные грузы шнура питания, а также соприкосновения его с горячими и масляными поверхностями.
7. Все работы с аэратором необходимо производить при выключенном электропитании.
8. **Не допускайте купания людей в зоне работающего аэратора!**
9. Перед извлечением аэратора из водоема необходимо отключить его от источника питания.
10. Запрещается использовать в качестве троса металлическую проволоку.
11. **Запрещается:**
    - обслуживание и ремонт подключенного к электросети аэратора;
    - включать аэратор в электросеть без заземления и УЗО;
    - изменять схему включения аэратора в сеть;
    - эксплуатировать аэратор без защитных кожухов деталей, находящихся под напряжением;
    - проверять на ощупь нагрев мотора работающего аэратора;
    - прикасаться к винту заземления работающего аэратора;
    - подключать аэратор с неисправным мотором в электросеть;
    - разбирать мотор аэратора с целью устранения неисправностей (в гарантийный период);
    - эксплуатировать аэратор при возникновении во время его работы хотя бы одной из следующих неисправностей:
        1. повреждение шнура электропитания,
        2. появление дыма и/или запаха гари,
        3. поломка или появление трещин в корпусных деталях.
12. **Производитель не несет ответственность за несчастный случай или повреждение аэратора, вызванные его неправильной эксплуатацией или несоблюдением описанных в данном руководстве требований.**

9. Хранение.

После эксплуатации аэратора необходимо достать его из воды, очистить от грязи, вытереть насухо и произвести антикоррозийную обработку деталей,

подверженных коррозии. Храните аэратор в хорошо проветриваемом, сухом, защищенном от влаги и прямых солнечных лучей помещении при температуре от 0°С до +40°С.

10. Возможные неисправности и способы их устранения.

⚠ **Все работы с аэратором производите после его отключения от сети электропитания!**		
Возможная неисправность	**Причина**	**Устранение неисправности**
Аэратор не работает.	Плохое соединение с сетью электропитания.	Почините контакты.
	Плохой контакт в клеммной панели аэратора.	Проверьте контакты и затяните клеммы питания.
	Обрыв фазы в кабеле.	Почините или замените кабель.
Срабатывает встроенная термозащита.	Перегрев мотора.	Устраните причину, вызвавшую перегрев.

11. Гарантийные обязательства.

- **Гарантийный срок хранения – 12 месяцев.**
- **Гарантийный срок эксплуатации – 12 месяцев с даты продажи, но при отсутствии на паспорте штампа с указанием даты продажи, гарантийный срок исчисляется с даты изготовления (окончательный срок гарантии устанавливается непосредственно продавцом, но не может превышать 12 месяцев). Претензии не принимаются во всех случаях, указанных в гарантийном талоне, при отсутствии даты продажи и штампа магазина (росписи продавца) в данном руководстве по эксплуатации, отсутствии гарантийного талона. Гарантийные обязательства не распространяются на неисправности изделия, возникшие в результате: 1) несоблюдения пользователем предписаний данного руководства по эксплуатации, механического повреждения, вызванного внешним ударным или любым иным воздействием, применения изделия не по назначению; 2) стихийного бедствия, действия непреодолимой силы (пожар, несчастный случай, наводнение, удар молнии и др.), неблагоприятных атмосферных и иных внешних воздействий на изделие, таких как: перегрев, размораживание, агрессивные среды и т.д.; 3) использования некачественных расходных материалов и запчастей, наличия внутри изделия посторонних предметов; 4) вскрытия мотора или ремонта вне уполномоченного сервисного центра, к безусловным признакам которых относятся: сорванные гарантийные пломбы, заломы на шлицевых частях крепежных винтов, частей корпуса и т.п., модификация изделия; 5) на принадлежности, запчасти, вышедшие из строя вследствие нормального износа, и расходные материалы, такие как: уплотнительные прокладки,**

сальники, крыльчатки и т.д. Гарантийный ремонт не производится, если деталь, которая подлежит замене, является быстроизнашивающейся. 6) ненадлежащего обращения при эксплуатации, хранении и обслуживании (наличие ржавчины и минеральных отложений, засоры, забивание внутренних и внешних полостей изделия песком, грязью и т.д.). Изготовитель обязуется в течение гарантийного срока эксплуатации безвозмездно исправлять дефекты продукции или заменять ее, если дефекты не возникли вследствие нарушения покупателем правил пользования продукцией или правил ее хранения. Гарантийный ремонт (безвозмездное устранение недостатков/поломки) изделия производится по предъявлении гарантийного талона, а послегарантийный – платно, в специализированных ремонтных мастерских. Изготовитель не принимает претензии на некомплектность и механические повреждения изделия после его продажи.

Продавец:

Дата продажи_____

Срок действия гарантии_____

Предприятие торговли (продавец)_____

Место для печати (росписи)_____

Покупатель:_____

С условиями и сроком гарантии, предложенными продавцом и указанными в гарантийном талоне, согласен. Изделие проверено и является исправным на момент покупки, изделие получено в полном комплекте, претензий к внешнему виду не имею.

(Место для росписи покупателя) _____

Изготовлено в КНР.

Производитель: Гуандун Яндун Фуду Пластик Энд Метал Ко., ЛТД.

Наша компания также рада предложить Вам широкий ассортимент других товаров брендов: VODOTOK®, LEO®, Умница®

НАСОСЫ И НАСОСНОЕ ОБОРУДОВАНИЕ "VODOTOK" И "LEO"

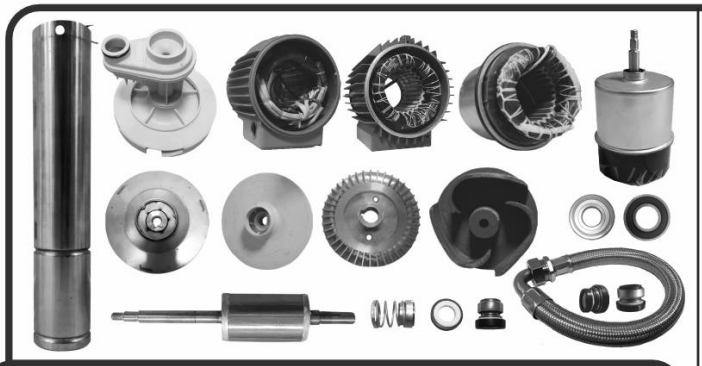

ЗАПАСНЫЕ ЧАСТИ ДЛЯ НАСОСОВ "VODOTOK" И "LEO"

БЕНЗИНОВАЯ ТЕХНИКА "VODOTOK" И "LEO"

БЫТОВАЯ ТЕХНИКА "УМНИЦА"

САДОВО-ОГОРОДНЫЙ ИНВЕНТАРЬ "УМНИЦА"

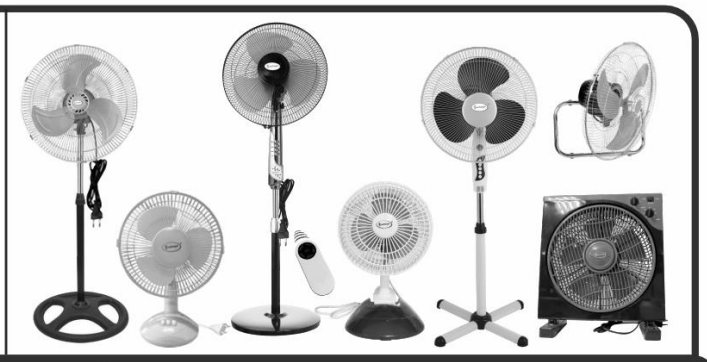

КЛИМАТИЧЕСКОЕ ОБОРУДОВАНИЕ "УМНИЦА"

..и многое другое!